ВОРОНКА “СУПЕР” ИЗ МАТЕРИАЛА IGOM EE

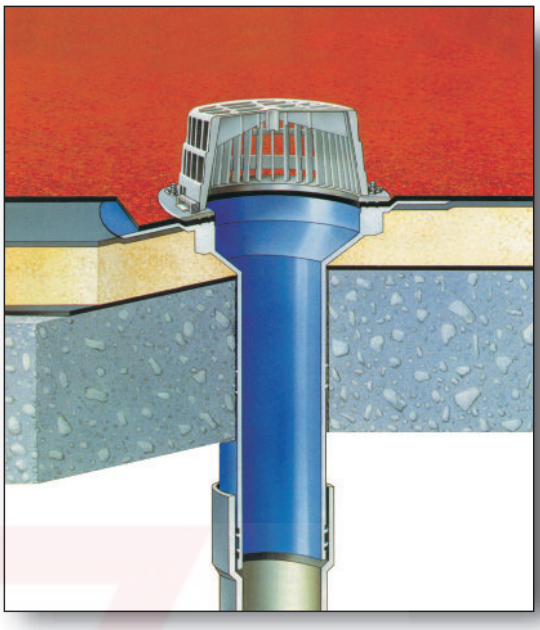

Воронка «Супер» из материала IGOM EE одна из лучших систем для сбора дождевой воды. Предназначена в основном для использования на плоских кровлях жилых, административных и промышленных зданий и сооружений. Может быть использована со всеми типами гидроизоляционных мембран. Ее конфигурация и комплектация были продуманы до мельчайших деталей, в итоге получился продукт с более высокими показателями в сравнении с принятыми нормами.

ОПИСАНИЕ

Фланец круглый и эластичный, со встроенными 6 винтами из нержавеющей стали, в основании воронки приямок, высотой 30 мм, ⌀ 170 мм, для эффективного сбора воды в случаях сильных атмосферных осадков. Хвостовик двух размеров, высотой 330 мм, диаметр входного отверстия в стакан 75–80–100–125–150 мм. Воронка сверху снабжена алюминиевым кольцом 5076, толщиной 3,5 мм, ⌀ 220 мм, имеющим 6 отверстий и 3 приспособления для крепления листо и/или гравия уловителя. Листо и/или гравия уловитель, высотой 80 мм, ⌀ 180 мм в основании и 160 мм в верхней части, крепиться при помощи 3 специальных систем, находящихся на кольце.

Материал IGOM EE, из которого сделана воронка – это смесь синтетических резин, которая имеет широкую гамму технических, химических и физических характеристик и удовлетворяющих потребностям продукта относительно сферы его применения. Материал IGOM EE устойчив к воздействию ультрафиолета, озона, и других атмосферных и химических факторов. Воронка может быть использована в широкой гамме температурных условий, давая высокую упругость в условиях низких температур и высокую износостойкость с течением времени, благодаря своим физико–химическим характеристикам. Это материал отличного качества, гарантирующий исключительную эффективность в течении продолжительного времени. Алюминиевое кольцо, испытанное на воздействие коррозии, 6 винтов из нержавеющей стали гарантируют эффетривное и полностью водонепроницаемое соединению с любыми типами кровельных гидроизоляционных покрытий. Воронка «Супер» может быть демонтирована и использована повторно.

ВОРОНКА "СУПЕР" ИЗ МАТЕРИАЛА IGOM EE

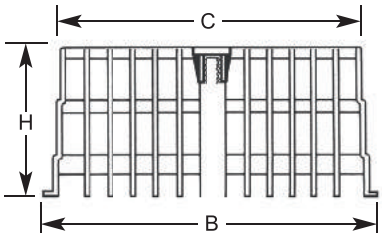

ЛИСТВОУЛОВИТЕЛЬ

АРТ.	24
B	180
H	80
D	160

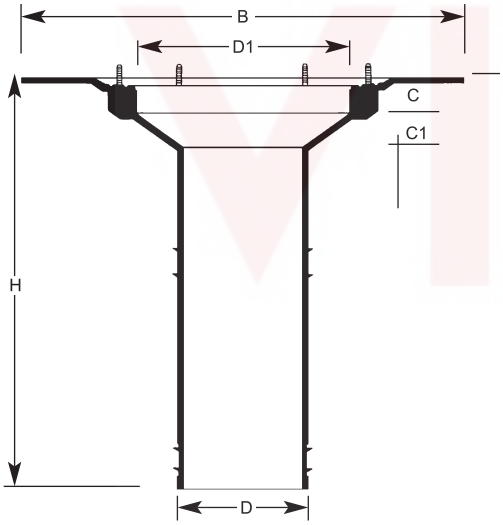

АРТ.	129	130	132	133	134	136
Ø	75	80	100	100	125	150
B	340	340	340	340	340	340
H	330	330	330	330	330	330
D	75	80	100	110	125	150
D1	170	170	170	170	170	170
C	30	30	30	30	30	30
C1	25	25	25	25	25	25

СИСТЕМА УСТАНОВКИ

ДЛЯ БИТУМНОЙ МЕМБРАНЫ | **ДЛЯ СИНТЕТИЧЕСКОЙ МЕМБРАНЫ**

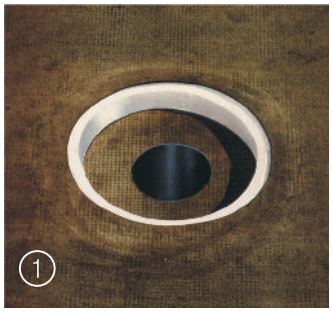

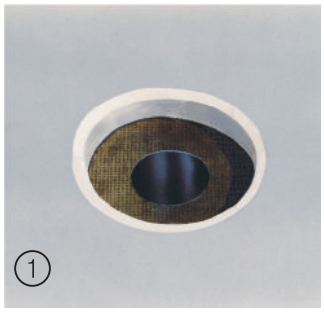

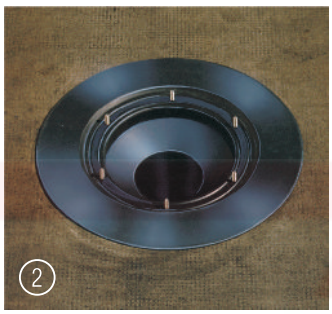

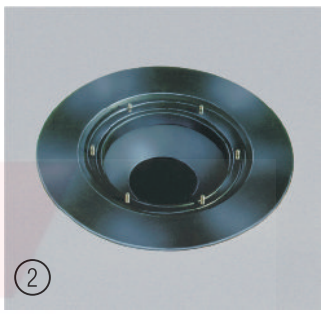

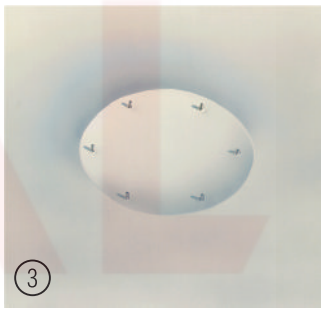

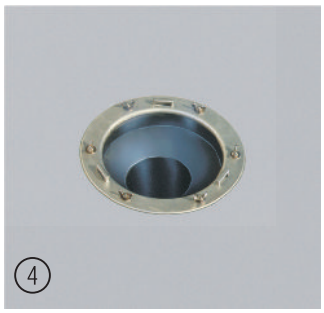

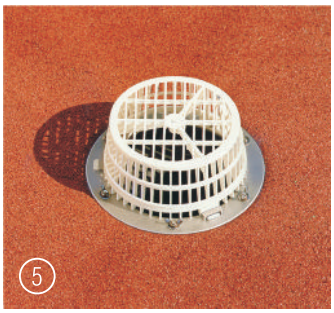

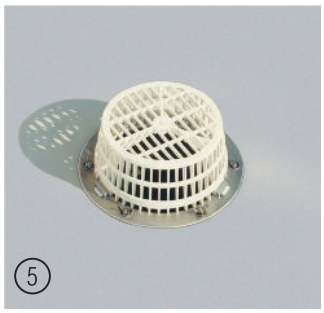

ТЕХНОЛОГИЯ МОНТАЖА

1– Установить воронку в отверстие над сливной трубой
2– Уложить гидроизоляционное покрытие
3– Прижимать изоляцию в месте нахождения винтов, надрезать ее, давая винтам выйти наружу
4– Вставить кольцо и закрепить его двумя винтами, после этого обрезать мембрану внутри кольца.
5– Продолжить закрепление других винтов, соответственно соединениям диска, вставить листо и /или гравия уловитель.

ВОРОНКА “ТОП”

Воронка ТПО один из лучших способов соединения кровельного покрытия с водосточными трубами. Размеры соответствуют нормам UNI EN 1451–1. Устанавливаются на трубы, имеющие стаканы и прочные уплотнители. Предназначена для установки на крышах с минимальным наклоном, террасах с плиткой. Крепление с помощью резьбового кольца позволяет применять их с различными видами кровельных покрытий.

■ ***ТЕХНОЛОГИЯ МОНТАЖА НА СТР. 67***

Арт.
ø 75 - 200
ø 110 - 202
ø 125 - 204
ø 160 - 206

Арт.
ø 75 - 200.1
ø 110 - 202.1
ø 125 - 204.1
ø 160 - 206.1

Арт. 230
диаметр 110-100

Арт.
ø 75 - 200.2
ø 110 - 202.2
ø 125 - 204.2
ø 160 - 206.2

Арт.
ø 75 - 222
ø 110 - 224
ø 125 - 226
ø 160 - 228

Арт. 216

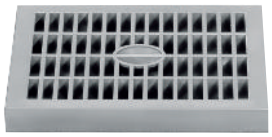

Арт. 210.2

Арт. 210.3

Арт. 218

Арт. 220

ВОРОНКА "ТОП"

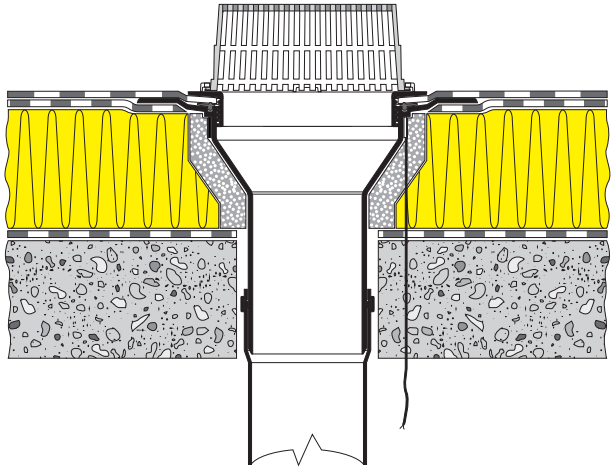

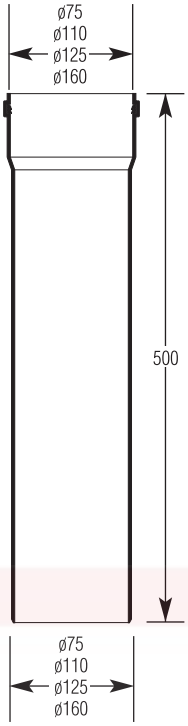
ø75
ø110
ø125
ø160
500
ø75
ø110
ø125
ø160

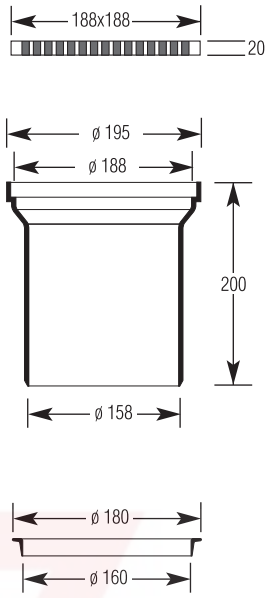
188x188
20
ø 195
ø 188
200
ø 158
ø 180
ø 160

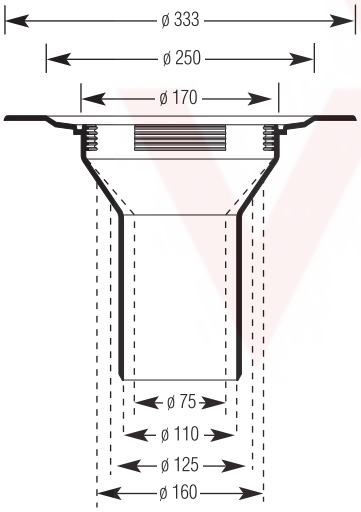
ø 333
ø 250
ø 170
ø 75
ø 110
ø 125
ø 160

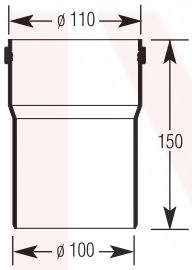
ø 110
150
ø 100

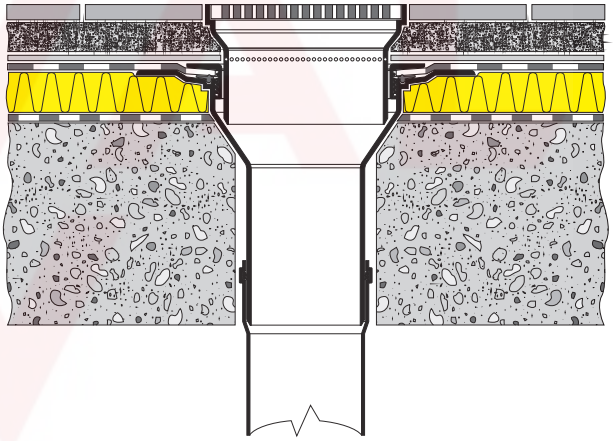

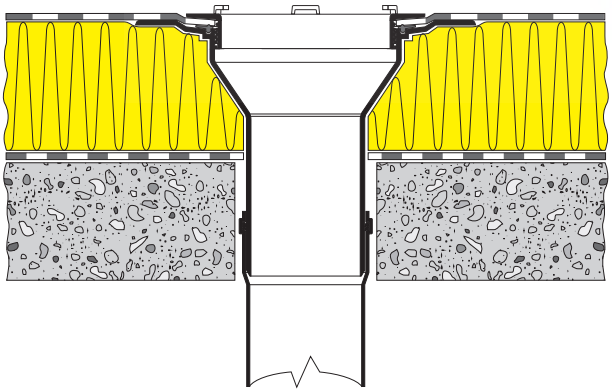

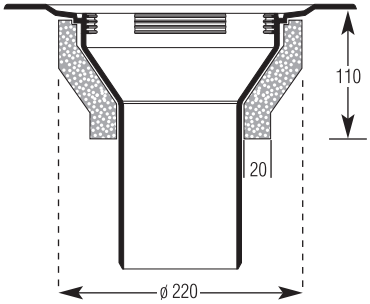
110
20
ø 220

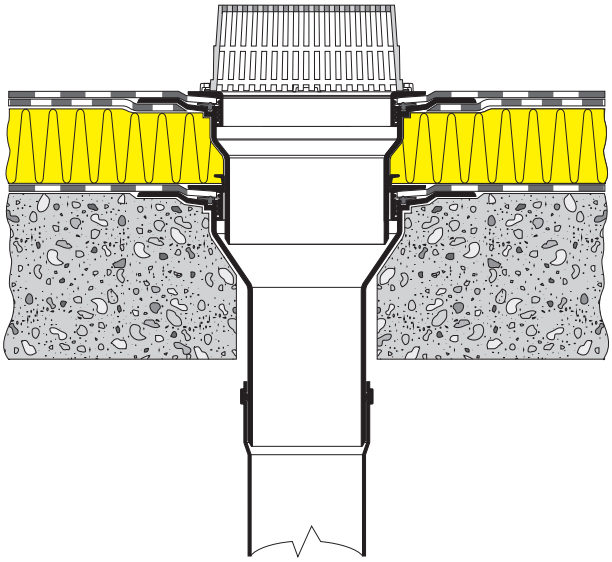

ВОРОНКА “ТОП”

ТЕХНИЧЕСКИЕ ХАРАКТЕРИСТИКИ И ЭЛЕМЕНТЫ В КОМПЛЕКТАЦИИ

– Круглый фланец, диаметр 330мм. с пазами для креплений
– Уплотнительная прокладка
– Верхушка воронки Ø 165 мм, хвостовик Ø 75–110–125–160 мм, полная высота 250 мм.
– Защитная крышка, которая служит направляющим элементом для кругового выреза
– Направляющее лезвие, со щелью для лезвия ножа (для крувого выреза)
– Резьбовое кольцо с тремя пазами для крепления листо/гравия–уловителя

ОПЦИИ ДОПОЛНИТЕЛЬНЫХ ЭЛЕМЕНТОВ

– Муфта для помещения решетки
– Решетка пешеходная 188x188 мм
– Уплотнительная прокладка формы L, для совмещения с воронками и трубами
– Греющий кабель 220V—14W
– Изоляция из полистирола высокой плотности
– Трубы со стаканом с уплотнительной прокладкой диаметром 75–110–125–160 мм, высотой 500 мм.
– Листо–гравия уловитель

ПРЕИМУЩЕСТВА ВОРОНОК С МЕХАНИЧЕСКИМИ КРЕПЛЕНИЯМИ

1– Воронка “ТОП “может быть использована со всеми видами кровельных гидроизоляционных материалов.
2– Широкий выбор дополнительных элементов и комплектующих
3– Легкая и быстрая система монтажа
4– Гарантируется полная герметичность по всему диаметру соединения между воронкой и сливными трубами

ПРОПУСКНАЯ СПОСОБНОСТЬ ВОРОНКИ “ТОП”

–Ø 75 = 300 литров/мин
–Ø 110 = 492 литра/мин
–Ø 125 = 690 литра/мин
–Ø 160 = 786 литра/мин

–Установка решетки вызывает падение эффективности на 20%.
–Воронка” ТОП” может быть использована повторно.

Арт. 24

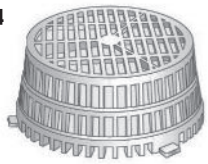

Листвоуловитель /Гравияуловитель

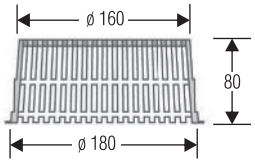

Арт. 210

Резьбовое кольцо

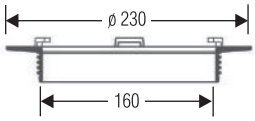

Арт. 210.2

Направляющее лезвие

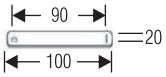

Арт. 210.3

Защитная крышка

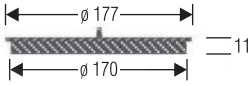

Воронка «ТОП»

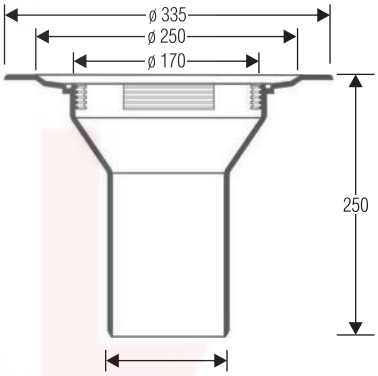

Арт. 212

Разогревающая лента

Арт. 214

Изоляционная коробка для воронки «ТОП»

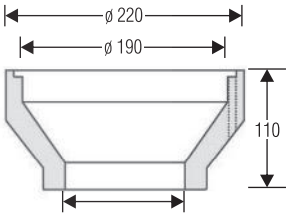

Арт. 216

Решетка

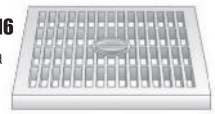

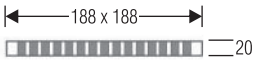

Арт. 218

Муфта для помещения решетки

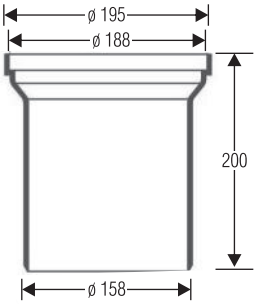

Арт. 220

Уплотнительная прокладка формы L

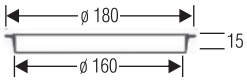

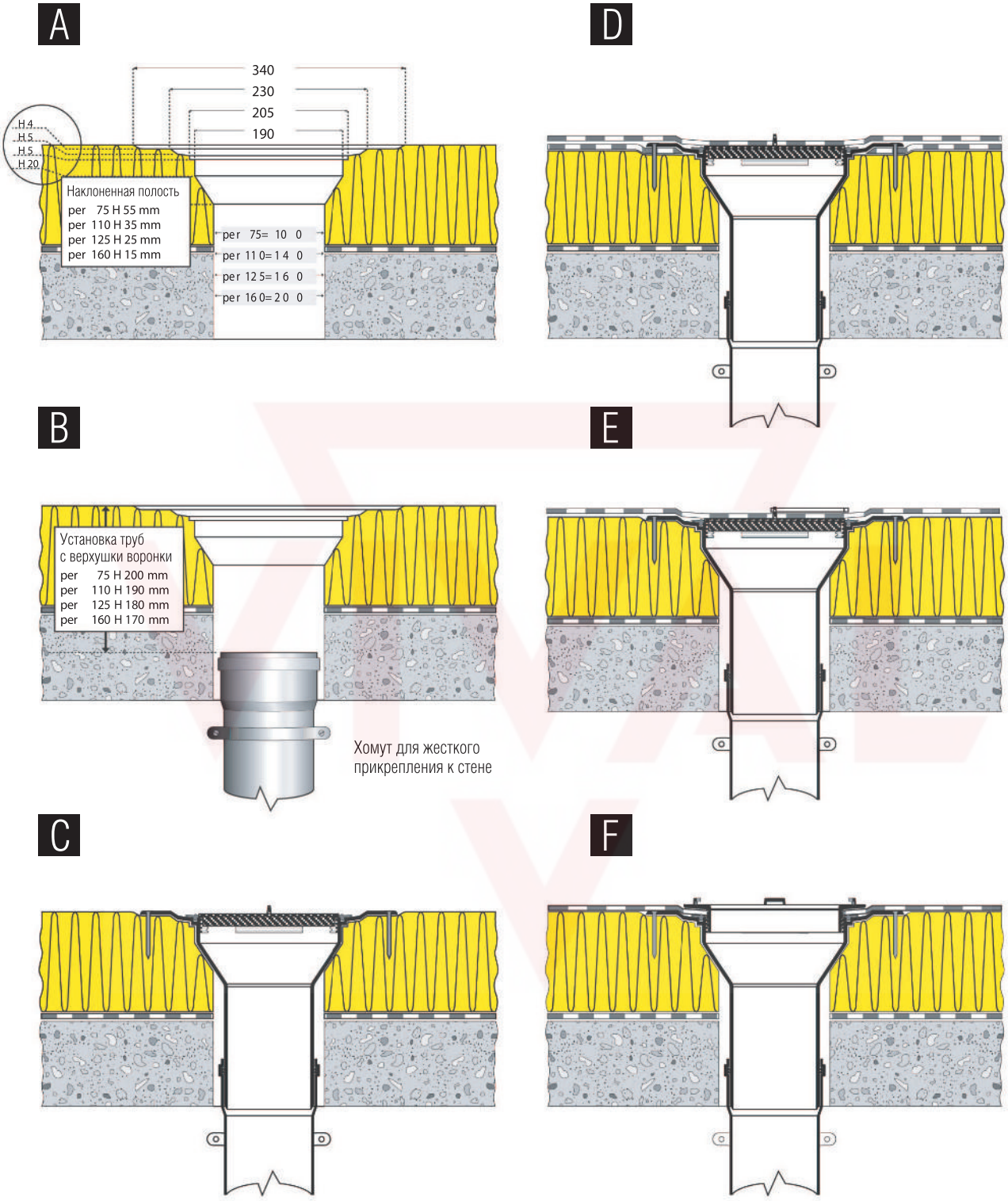

ТЕХНОЛОГИЯ МОНТАЖА

1 – Подготовить отверстие исходя из размеров воронки и сливной трубы
2 – Поместить сливную трубу, закрепляя ее хомутами, под стаканом трубы
3 – Поместить воронку с крышкой, в стакан или втулку и закрепить
4 – В случае двойного слоя изоляции, выложить первый слой и разогреть изоляцию вблизи фланца, поместить воронку и прислонить нажимом фланец.
5 – Уложить изоляционный слой (в случае битумной изоляции умерено разогреть ее и присоединить к диску воронки). После выкладки водонепроницаемого слоя нажать на крышку, достать наружу ручку крышки, при необходимости прорезать мембрану, поместить направляющее лезвие и прорезать отверстие при помощи крючковатого ножичка.
6 – Убрать крышку, завинтить резьбовое кольцо используя два язычка и усилено надавливая, поместить листо–гравий уловитель в три паза.

БАЛЛАСТНАЯ КРОВЛЯ С ДВОЙНОЙ ВОРОНКОЙ

Вариант 1

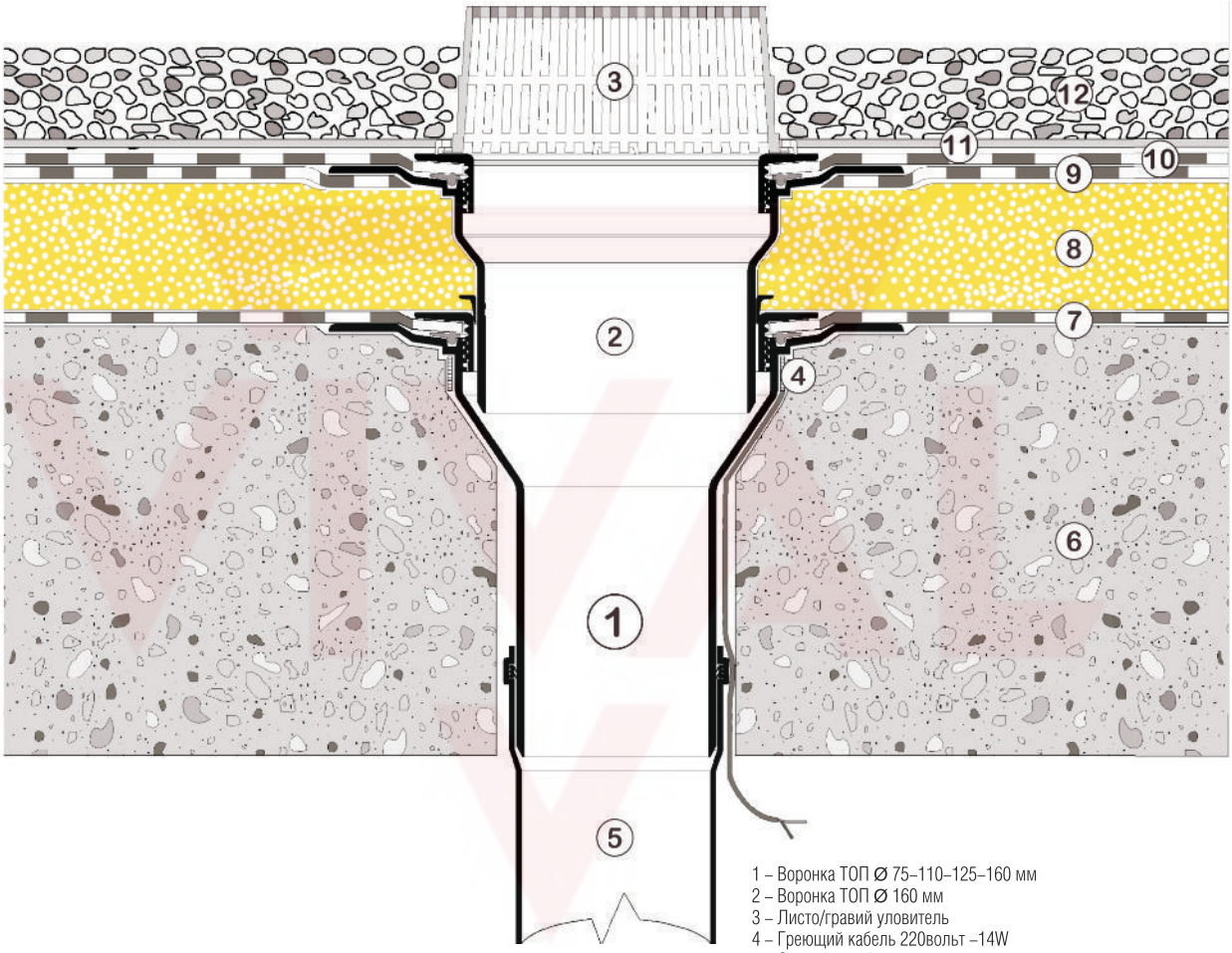

1 – Воронка ТОП Ø 75–110–125–160 мм
2 – Воронка ТОП Ø 160 мм
3 – Листо/гравий уловитель
4 – Греющий кабель 220вольт –14W
5 – Сливная труба или удлинитель
6 – Перекрытие
7 – Пароизоляция
8 – Теплоизоляция
9 – Первый водонепроницаемый слой
10 – Второй водонепроницаемый слой
11 – Разделительный слой (геотекстиль)
12 – Гравий 5–6см

PS. Данный рисунок показывает двухслойную битумную изоляцию. Ее можно заменить мембранами, выложенными в один слой из ПВХ, ТПО и т.п.

ЭКСПЛУАТИРУЕМАЯ КРОВЛЯ ПЕШЕХОДНАЯ ЗОНА

Вариант 2

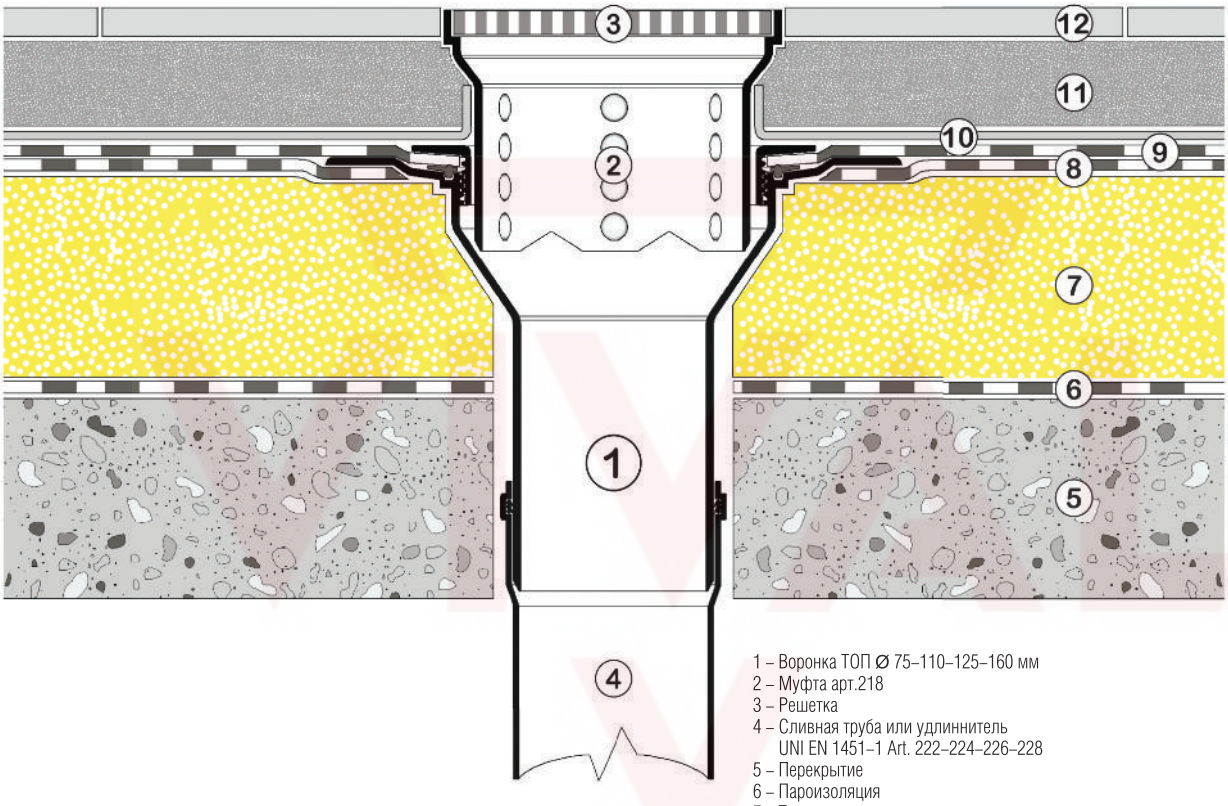

1 – Воронка ТОП Ø 75–110–125–160 мм
2 – Муфта арт.218
3 – Решетка
4 – Сливная труба или удлинитель UNI EN 1451–1 Art. 222–224–226–228
5 – Перекрытие
6 – Пароизоляция
7 – Теплоизоляция
8 – Первый водонепроницаемый слой
9 – Второй водонепроницаемый слой
10 – Разделительный слой (геотекстиль)
11 – Цементная стяжка
12 – Тротуарная плитка (керамическая)

PS. Данный рисунок показывает двухслойную битумную изоляцию. Ее можно заменить мембранами, выложенными в один слой из ПВХ, ТПО и т.п.

ЭКСПЛУАТИРУЕМАЯ КРОВЛЯ ПЕШЕХОДНАЯ ЗОНА

Вариант 3

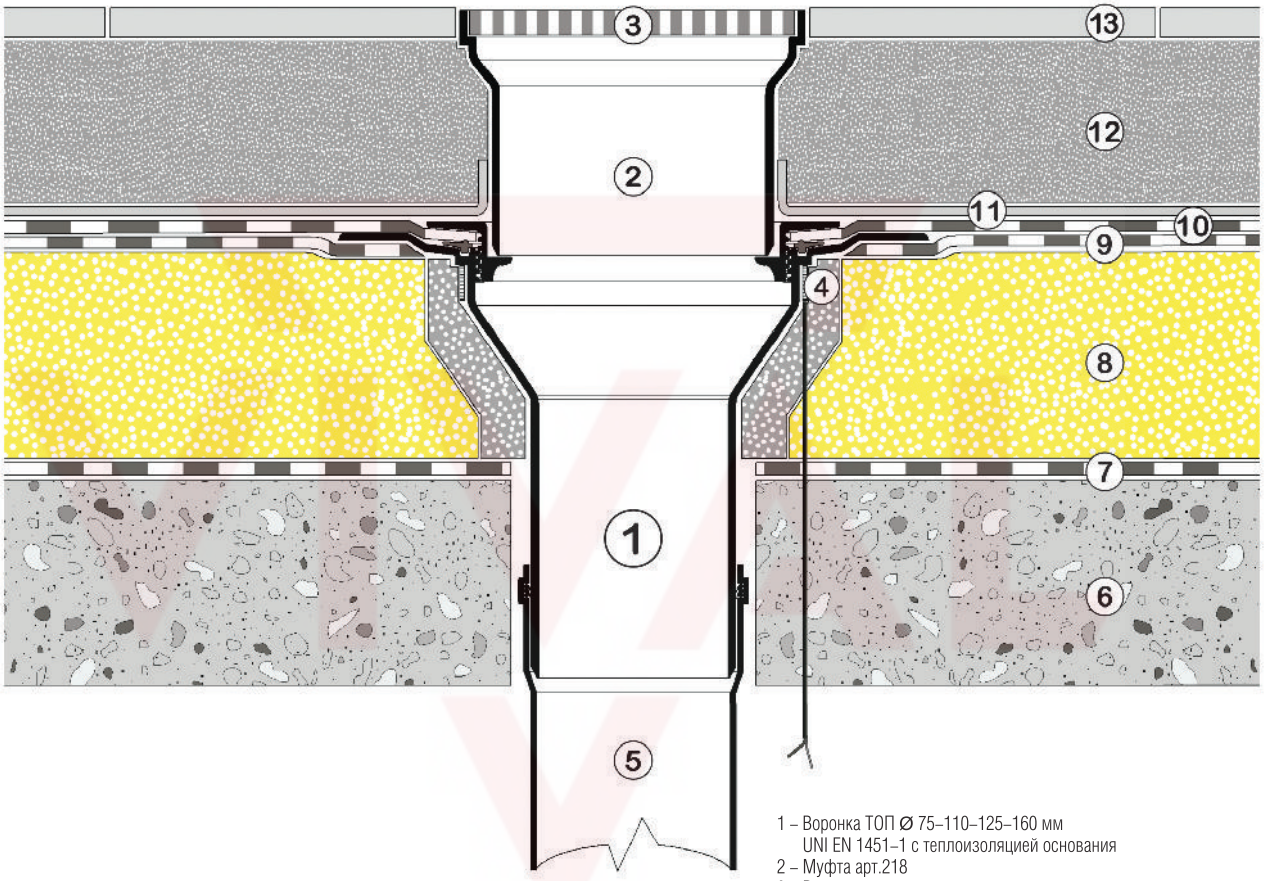

1 – Воронка ТОП Ø 75–110–125–160 мм
UNI EN 1451–1 с теплоизоляцией основания
2 – Муфта арт.218
3 – Решетка
4 – Греющий кабель 220вольт –14W
5 – Сливная труба или удлинитель UNI EN
1451–1 Art. 222–224–226–228
6 – Перекрытие
7 – Пароизоляция
8 – Теплоизоляция
9 – Первый водонепроницаемый слой
10 – Второй водонепроницаемый слой
11 – Разделительный слой (геотекстиль)
12 – Цементная стяжка
13 – Тротуарная плитка (керамическая)

PS. Данный рисунок показывает двухслойную битумную изоляцию. Ее можно заменить мембранами, выложенными в один слой из ПВХ, ТПО и т.п.

БАЛЛАСТНАЯ КРОВЛЯ

Вариант 4

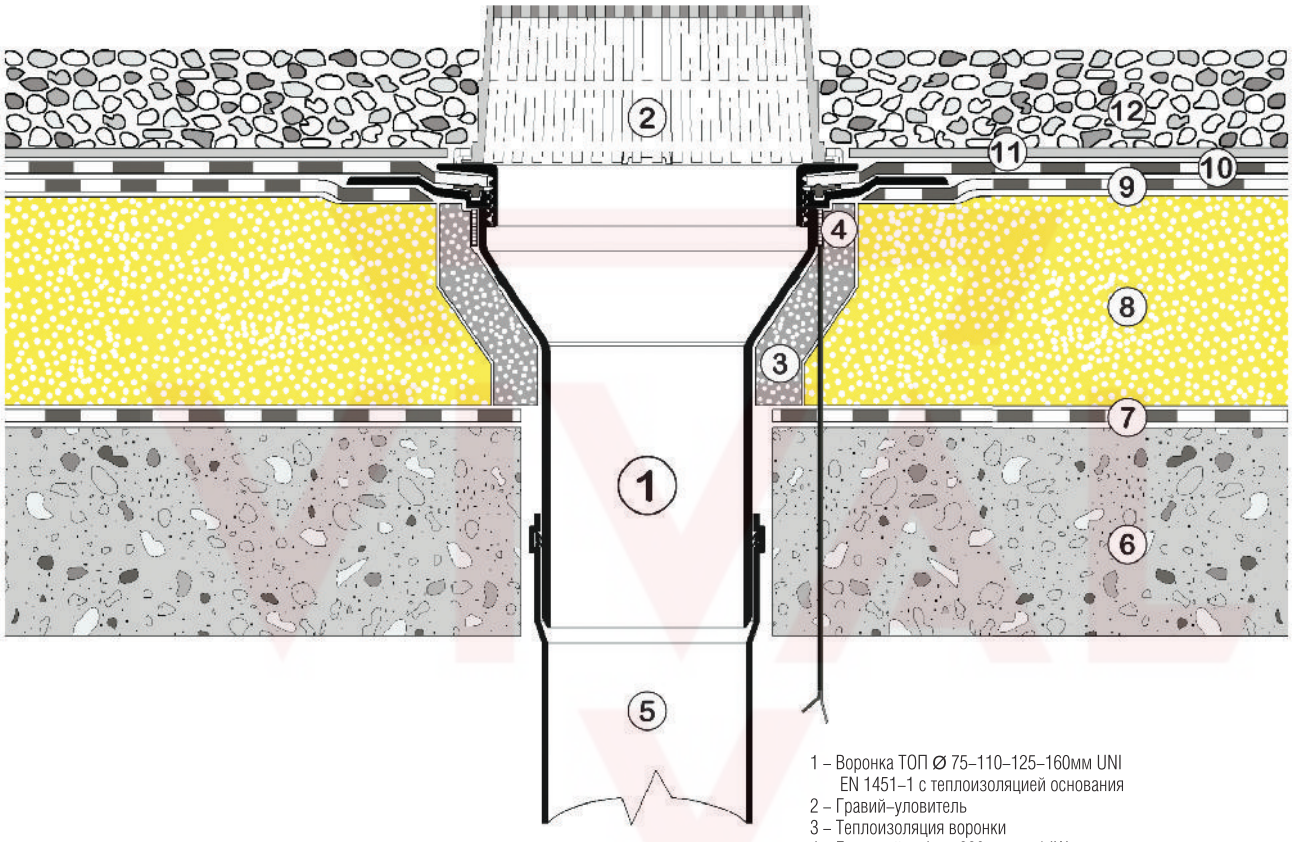

1 – Воронка ТОП Ø 75–110–125–160мм UNI EN 1451–1 с теплоизоляцией основания
2 – Гравий–уловитель
3 – Теплоизоляция воронки
4 – Греющий кабель 220вольт –14W
5 – Сливная труба или удлиннитель UNI EN 1451–1 Art. 222–224–226–228
6 – Перекрытие
7 – Пароизоляция
8 – Теплоизоляция
9 – Первый водонепроницаемый слой
10 – Второй водонепроницаемый слой
11 – Разделительный слой (геотекстиль)
12 – Гравий 5–6см

PS. Данный рисунок показывает двухслойную битумную изоляцию. Ее можно заменить мембранами, выложенными в один слой из ПВХ, ТПО и т.п.

ЗЕЛЕНАЯ КРОВЛЯ

Вариант 5

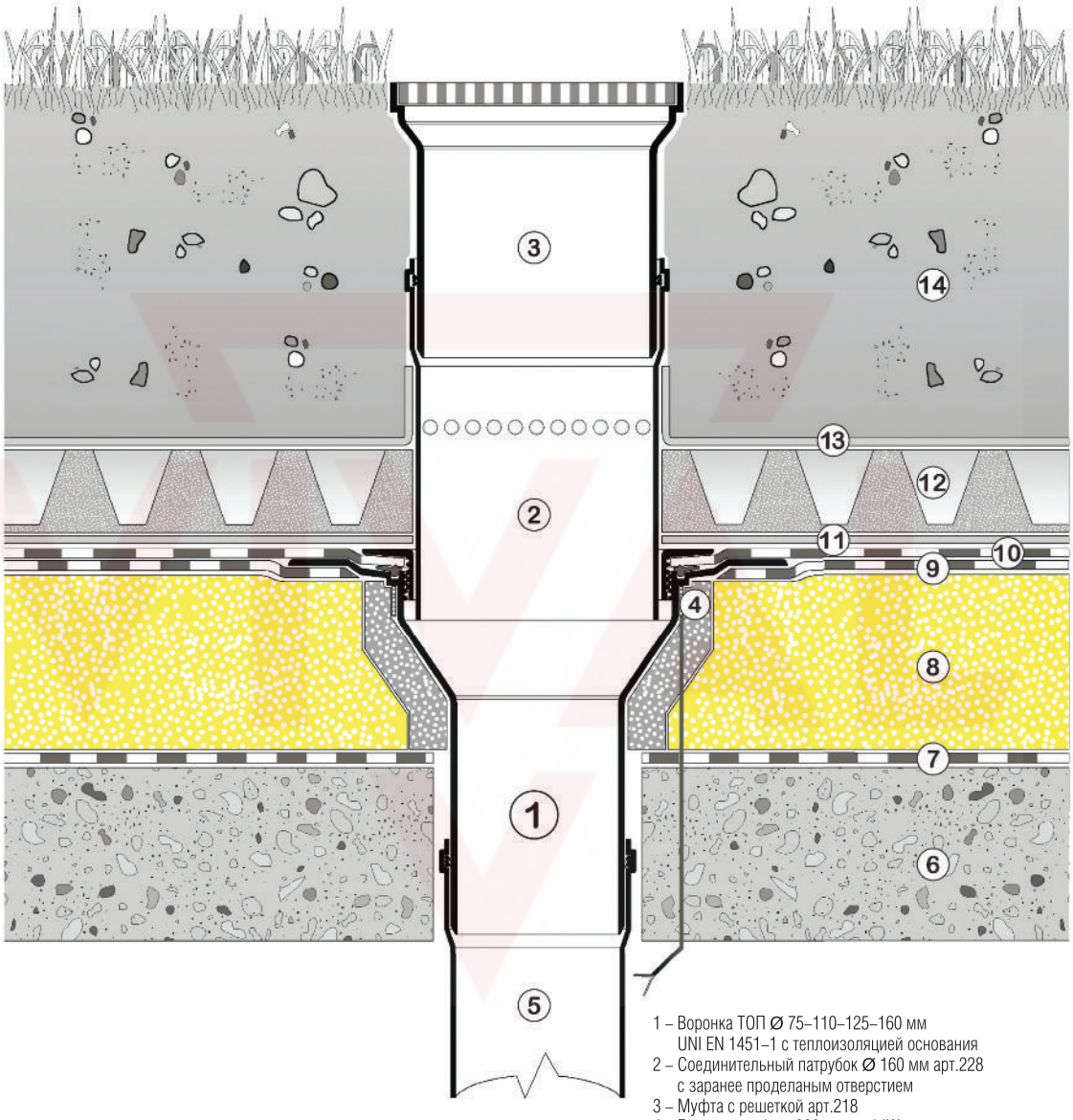

1 – Воронка ТОП Ø 75–110–125–160 мм
UNI EN 1451–1 с теплоизоляцией основания
2 – Соединительный патрубок Ø 160 мм арт.228
с заранее проделаным отверстием
3 – Муфта с решеткой арт.218
4 – Греющий кабель 220вольт –14W
5 – Сливная труба или удлинниттель UNI EN 1451–1
Art. 222–224–226–228
6 – Перекрытие
7 – Пароизоляция
8 – Теплоизоляция
9 – Первый водонепроницаемый слой
10 – Второй водонепроницаемый слой
11 – Разделительный слой (геотекстиль)
12 – Слой специалного ячейстого материала для сбора воды
13 – Слой, фильтрующий из термоскрепленного геотекстиля
14 – Почвогрунт

PS. Данный рисунок показывает двухслойную битумную изоляцию. Ее можно заменить мембранами, выложенными в один слой из ПВХ, ТПО и т.п.

ЗЕЛЕНАЯ КРОВЛЯ

Вариант 6

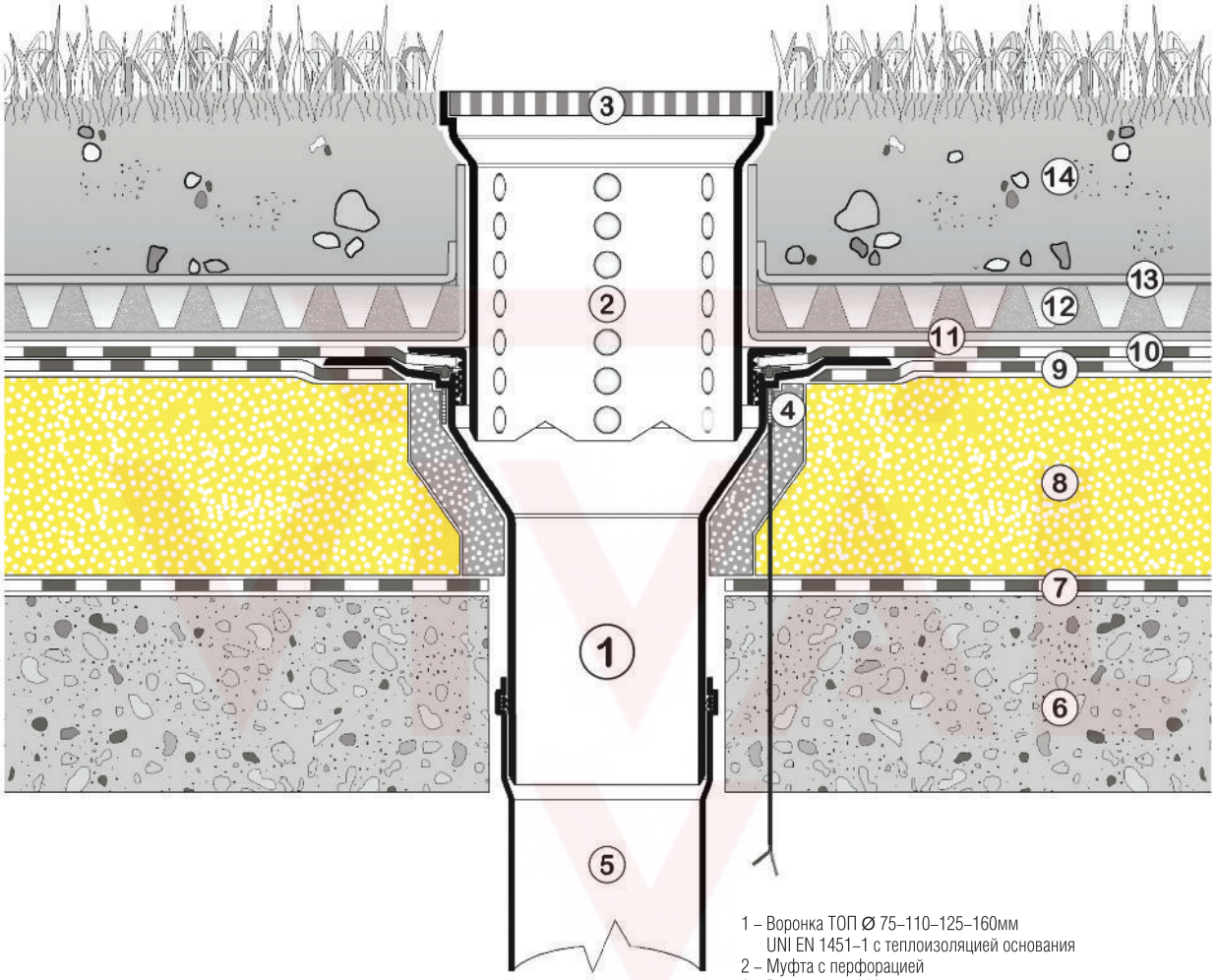

1 – Воронка ТОП Ø 75–110–125–160мм
UNI EN 1451–1 с теплоизоляцией основания
2 – Муфта с перфорацией
3 – Решетка арт.218
4 – Греющий кабель 220 вольт –14W
5 – Сливная труба или удлинитель UNI EN 1451–1
Арт. 222–224–226–228
6 – Перекрытие
7 – Пароизоляция
8 – Теплоизоляция
9 – Первый водонепроницаемый слой
10 – Второй водонепроницаемый слой
11 – Разделительный слой (геотекстиль)
12 – Слой специалного ячейстого материала
для сбора и дренажа воды Dorken
13 – Слой фильтрующий из термоскрепленного геотекстиля
14 – Почвогрунт

PS. Данный рисунок показывает двухслойную битумную изоляцию. Ее можно заменить мембранами, выложенными в один слой из ПВХ, ТПО и т.п.

ЗЕЛЕНАЯ КРОВЛЯ

Вариант 7

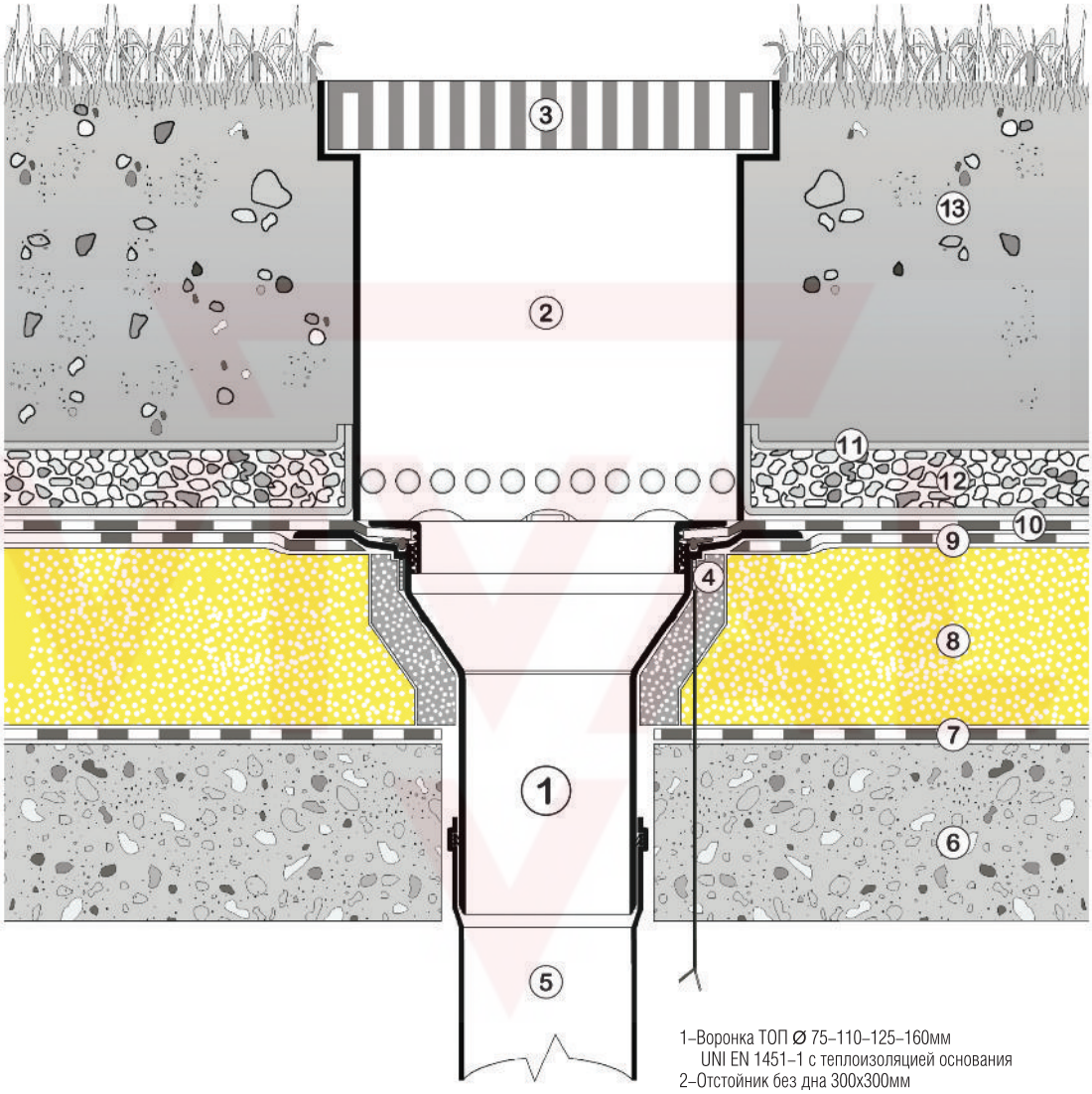

1–Воронка ТОП Ø 75–110–125–160мм
UNI EN 1451–1 с теплоизоляцией основания
2–Отстойник без дна 300x300мм
3–Решетка
4– Греющий кабель 220 вольт –14W
5–Сливная труба или удлинитель
Арт. 222–224–226–228
6–Перекрытие
7–Пароизоляция
8–Теплоизоляция
9–Первый водонепроницаемый слой
10–Второй водонепроницаемый слой
11– Слой, фильтрующий из
термоскрепленного геотекстиля
12–Гравий 60–70мм
13– Почвогрунт

PS. Данный рисунок показывает двухслойную битумную изоляцию. Ее можно заменить мембранами, выложенными в один слой из ПВХ, ТПО и т.п.

ИНВЕРСИОННАЯ КРОВЛЯ

Вариант 8

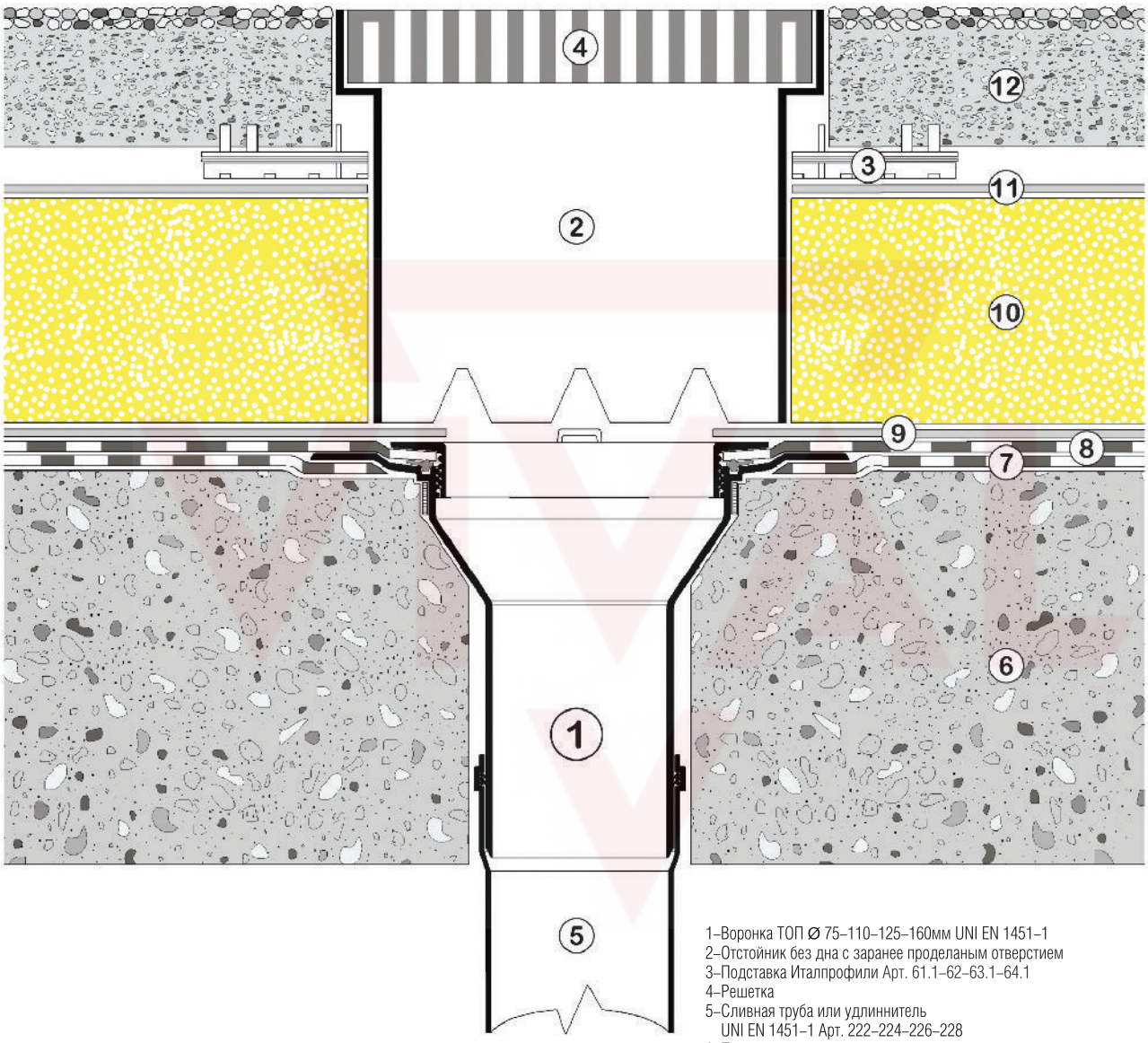

1–Воронка ТОП Ø 75–110–125–160мм UNI EN 1451–1
2–Отстойник без дна с заранее проделаным отверстием
3–Подставка Италпрофили Арт. 61.1–62–63.1–64.1
4–Решетка
5–Сливная труба или удлинитель
UNI EN 1451–1 Арт. 222–224–226–228
6–Перекрытие
7–Первый водонепроницаемый слой
8–Второй водонепроницаемый слой
9–Разделительный слой (геотекстиль)
10–Теплоизоляция
11– Разделительный слой (геотекстиль)
12– Плитка тротуарная (бетон)

PS. Данный рисунок показывает двухслойную битумную изоляцию. Ее можно заменить мембранами, выложенными в один слой из ПВХ, ТПО и т.п.

ИНВЕРСИОННАЯ КРОВЛЯ

Вариант 9

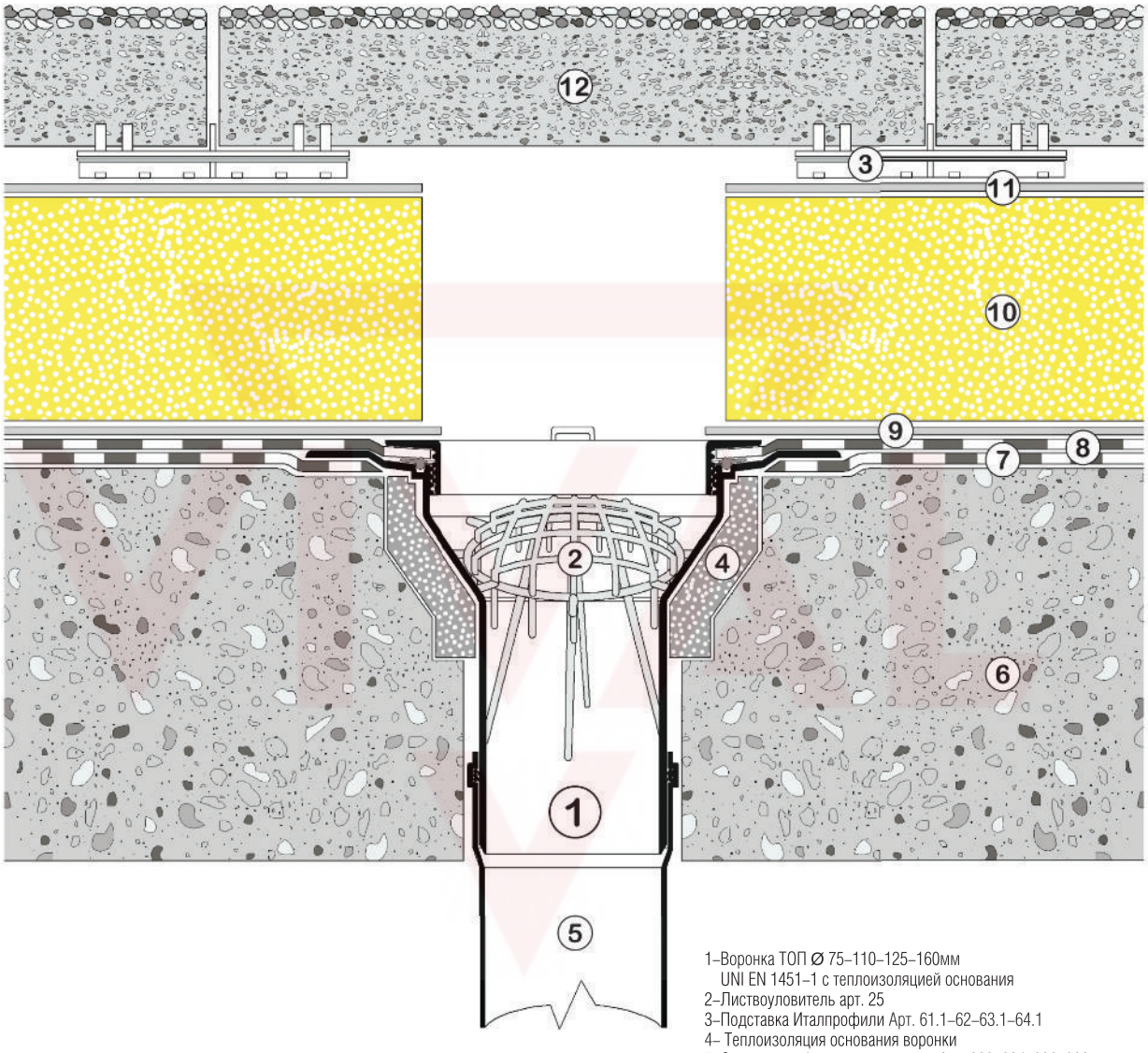

1–Воронка ТОП Ø 75–110–125–160мм
UNI EN 1451–1 с теплоизоляцией основания
2–Листвоуловитель арт. 25
3–Подставка Италпрофили Арт. 61.1–62–63.1–64.1
4– Теплоизоляция основания воронки
5–Сливная труба или удлиннитель Арт. 222–224–226–228
6–Перекрытие
7–Первый водонепроницаемый слой
8–Второй водонепроницаемый слой
9– Разделительный слой (геотекстиль)
10–Термоизоляция
11– Разделительный слой (геотекстиль)
12– Плитка тротуарная (бетон)

PS. Данный рисунок показывает двухслойную битумную изоляцию. Ее можно заменить мембранами, выложенными в один слой из ПВХ, ТПО и т.п.